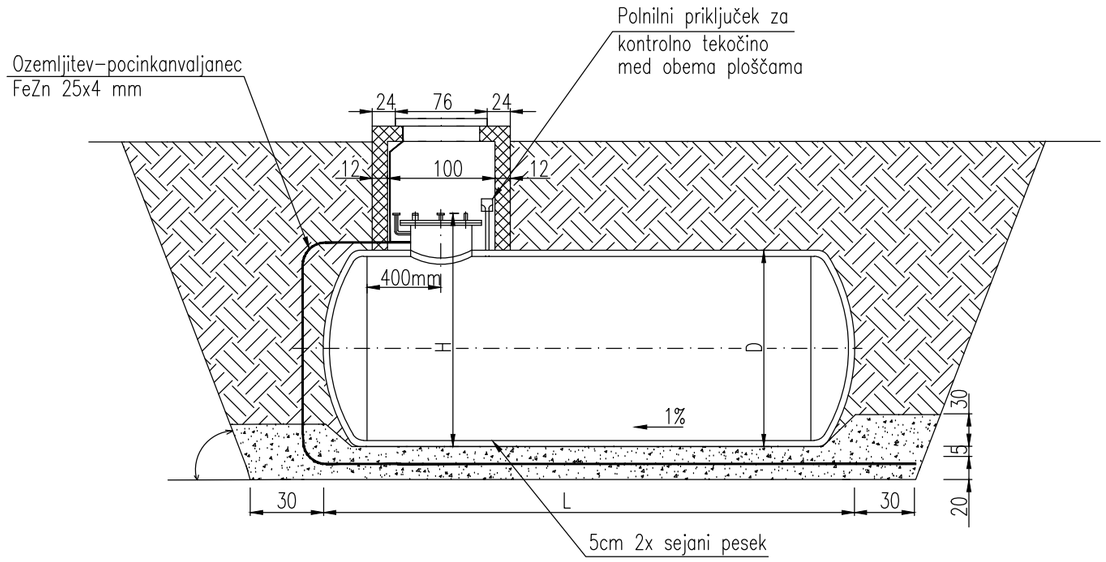

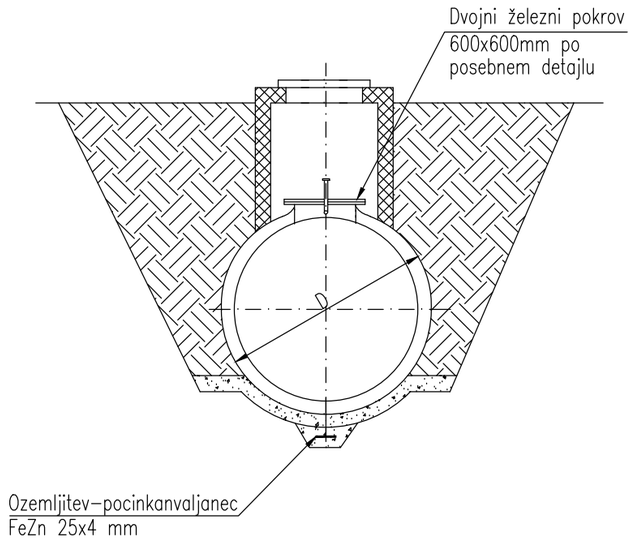

NAVODILA:

1. Globina vkopa rezervoarja mora biti minimalno 1.00 m pod nivojem terena V horizontalni smeri je rezervoar odmaknjen vsaj 4 m od objektov , vodovoda ali plinovoda (če gre za EL olje ali DZ.) oz. 2m od objekta, ki uporablja olje. Ti rezervoarji ne smejo biti večji od 100m3.

2. Če je vkopani rezervoar na kraju , preko katerega gre promet vozil, mora imeti njegov pokrov potrebno z izračunom ugotovljeno nosilnost

3. vkopani rezervoar mora biti iz jeklene, najmanj 5mm debele pločevine ali drugega ustreznega materiala

4. Rezervoarji morajo imeti:
- vhodno odprtino s premerom najmanj 500mm in neprepustnim pokrovom oddušno cev z notranjim premerom najmanj 38mm, speljano najmanj 2,5 m nad terenom okolice. Konec oddušne cevi mora biti zavarovan s kovinsko mrežico in najmanj 1,5m oddaljen od odprtin na stavbi (okna, vrata)
- priključek za polnitev rezervoarja s pokrovom
- sistem za odstranjevanje usedlin
- napravo za merjenje količine ali višine olja v rezervoarju

5. Oba plašča rezervoarja je treba pred izolacijo preizkusiti na tesnost (tlak 1+2 bar)

6. Zaščita rezervoarja proti koroziji:
- čiščenje rje do kovinskega sijaja – ročno ali peskano
- 1x hladni premaz z osnovno barvo – premaz (ali podobno)
- 2x varjeni izotekt V4

7. Preizkus in kontrola izolacije rezervoarja se vrši z električno napetostjo 14KV.

8. Ležišče rezervoarja se ob priliki izkopa jame izdela v obliki radija rezervoarja in obdela s 5cm plastjo , 2x sej. prodca do višine 30 cm. V slučaju neenakomerne nosilnosti ležišča – delno skala , delno zemlja , pa se na ležišče izvede dodatna utrditev z 20 cm plastjo gramoza.

9. Ležišče in lega rezervoarja mora biti vodoravna, da je merjenje količine tekočine v rezervoarju točneje.

10. Za ozemljitev se pod rezervoar v vzdolžni osi položi pocinkan valjanec 25x4 mm, ki se na eni strani pritrdi na pokrov rezervoarja in na dvojni pokrov jaška.

11. Rezervar se zasipa v plasteh po 30 cm , katere je potrebno sproti nabijati. Ob plašču rezervoarja uporabiti za nasip najfinejši material , da se izolacija ne odrgne.

12. Nad vstopno odprtino rezervoarja se zgradi betonski jašek 100X100 cm z dvojnim železnim pokrovom po posebnem detajlu.

13. Po izvršenem vkopu je treba rezervoar izmeriti zaradi izdelave merilne tabele.

14. V slučaju , da se rezervoar vkoplje v terenu z visoko talno vodo (do –1.50m) se mora izdelati izračun vzgona in primerno obtežiti rezervoar ob straneh z betonskimi bloki , obešenimi na železnih pasovih, za kar se izdela poseben načrt.

15. V terenu s talno vodo ali v slučaju , da se rezervoar takoj ne zasuje, ga je treba že položenega v jamo vsaj do polovice napolniti z vodo, da ga eventuelno podsipavanje terena ali voda ne premakne z ležišča.

Zap. št.	V (m^3)	D	L	H	Priključek za odzračevanje a (DN)	Odvzem b (DN)
1	1	1000	1450	1250	40	40
2	2	1250	1850	1500	40	40
3	3	1250	2610	1500	40	40
4	4	1600	2215	1850	40	40
5	5	1600	2735	1850	40	40
6	7	1600	3730	1850	40	40
7	10	1600	5240	1850	40	40
8	15	1600	7720	1850	40	40
9	20	2000	6680	2250	40	40
10	25	2000	8270	2250	40	40
11	30	2000	9860	2250	40	40
12	40	2500	8555	2750	50	40
13	50	2500	10590	2750	50	40
14	60	2500	12625	2750	50	40
15	80	2900	12580	3150	65	40
16	100	2900	15161	3150	65	40

Opomba: Pri cisternah do 4 m3 je kontrolna odprtina ø400 mm, pri vseh ostalih V=5 – 100 m3 pa je kontrolna odprtina velikosti ø600 mm

Id.št.IZS 0558 BIRO PETKOVSKI d.o.o. Podjetje za projektiranje in inženiring	Objekt/Lokacija:	Osnovna šola Podgrad	
	Vsebina/Naslov risbe:	Detajl vkopa oljne cisterne	
Št. načrta: 101912/1-S	Identifikacijska št.: IZS S-0376	Merilo 1:x	List. št.: 21

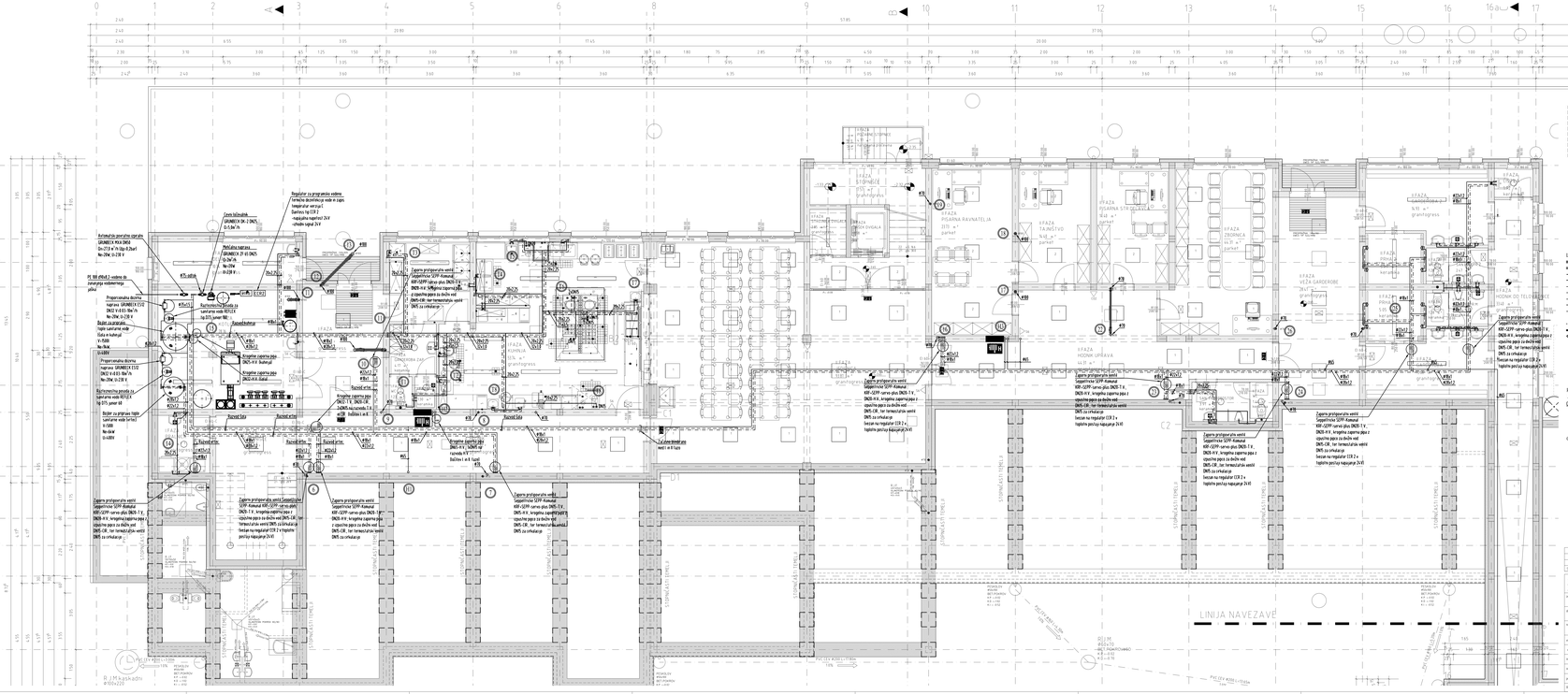

LEGENDA:

- RDV – RW – VDV – VZW – razvod hladne in tople vode ter cirkulacije v tlaku
- KDV/CDV/PDV/VDV – razvod hladne in tople vode ter cirkulacije pod strropom
- mehka voda
- hladna voda in tlaku
- hladna voda (pod stropom)
- topla voda v tlaku
- topla voda (pod stropom)
- cirkulacija v tlaku
- cirkulacija (pod stropom)
- hladna kanalizacija v tlaku
- hladna kanalizacija (pod tlom)
- hladna kanalizacija pod stropom (nadstavna linna)

- gasilna na prah 5A
- gasilna na CO2
- gasilna na prah 5B

RAZMIK CEVI VODENIH V TLAKU:

DN 15 – 20 – 25 – 32 – 40 – 50

OPOMBE:

- razvod vodov pod stropom ali v jašku so zvezden
- ni nor pevnega materiala (razši po Ra/Tra DN 26/26
- cevni razvod kotrolnega omrežja je izdelan si pocinkanih navojnih cevi
- cevni razvod vi v tlaku ev v stenah do posameznih sanitarnih elementov je si vrtljivimi cevi bakrenaka Ra/ Ra 18 bar, ob stvalna temperatura 70 °C, ni kotrolnega RVS)
- priključek sanitarnih elementov ter kuhanjska oprema ustrezati s pravilnikom najlti ter tehnologiji
- vertikalna kanalizacija ter horizontalna kanalizacija pod stropom posameznim stojiš za zvezde ev ev z nodoterne trdne
- kanalizacija v tlaku ter pod stropom mora biti položena v padcu 2%

Spr.	Opis sprememb	Datum	Podpis

BIRO PETKOVSKI d.o.o.
Podjetje za projektiranje in inženiring
Ulent. št. UPS: 0558

Naročnik: Občina Ilirska Bistrica
Bazovška 14, 6250 Ilirska Bistrica

Objekt: Osnovna šola Podgrad

Naziv: Strojne inštalacije
Vodovod, vertikalna kanalizacija

Št. načrta	1019/12-5-B		
mapa	1/30		
datum izdaje	november 2012		
	podpis	datum podpisa	
Janez N. Čančula, u.d.i.a.	ZAPS 0251 A		
Jernej Gnidovec,u.d.i.a.	IZS S-0378	14. 11. 2011	
Vilko Uranker, ure. teh.		14. 11. 2011	

Št. risbe	Datum	Vsebina
1		

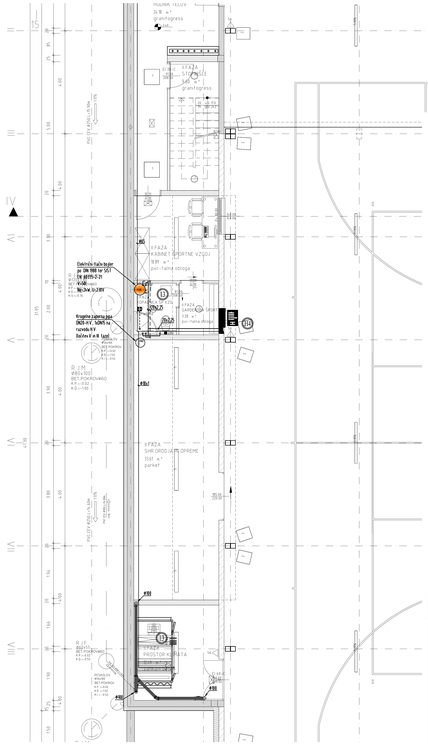
HIŠNA VELIKA 24.70 m²
garažna hiša
FAZA 1 (2) 24 m² garažna hiša
FAZA KARNIŠKI PRIMERNI VIŠOJ 188 m² parkirna odprta
FAZA SANACIJA 138 m² parkirna odprta
FAZA SANACIJA PROSTOR ARHITA
FAZA SANACIJA OPREME 188 m² parkirna
PROSTOR ARHITA
Glavnica fiksna boja: pr. RAL 9010 bor 5021 (N 08115-21) 4x4 m
Nadstrešnica: Cr-21BW
Ringelna zapornica paar 2420 H.V. 3420W na razvodu H.V.
Ročna zapornica: 1 kos
Ročna zapornica: 1 kos
Ročna zapornica: 1 kos

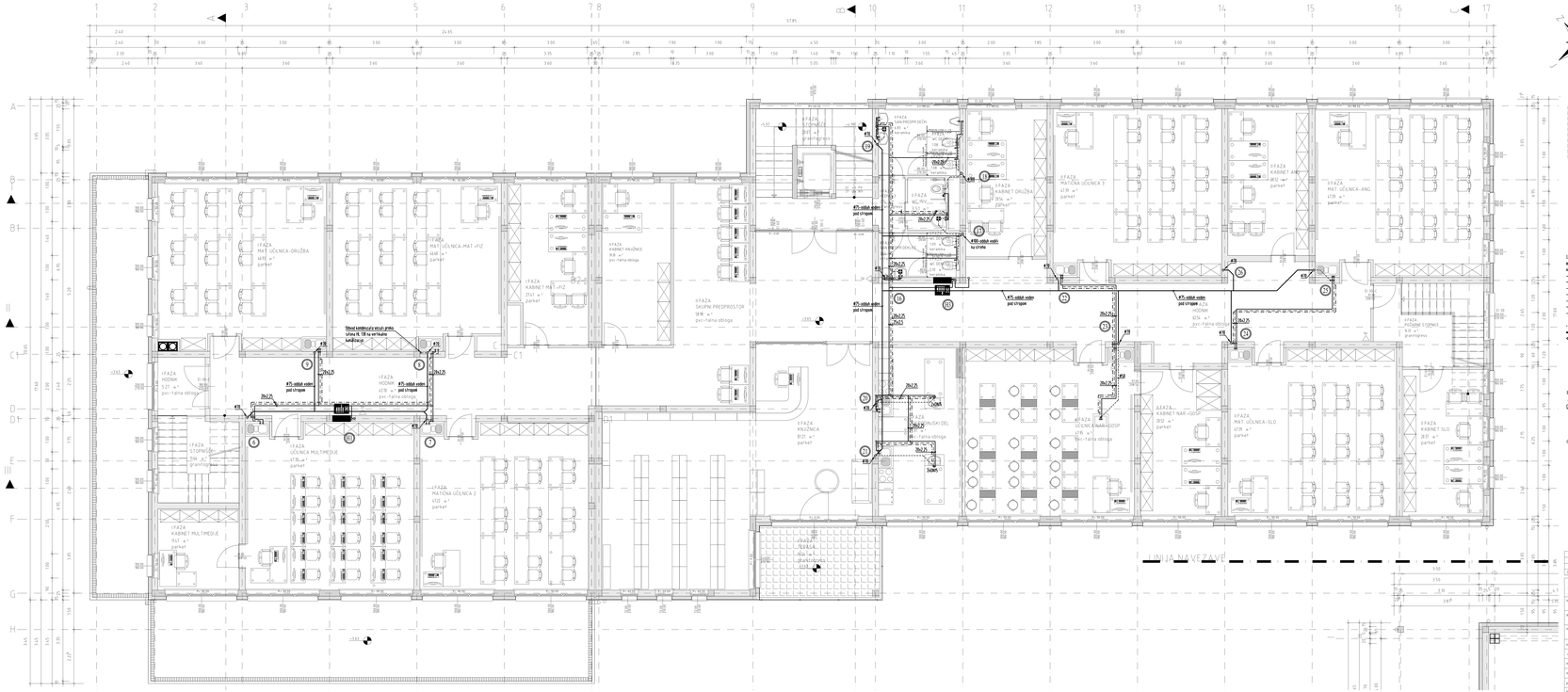

LEGENDA:

- RDA+ BM+ MB+ KEM - razvod hladne in tople vode ter cirkulacije v tlaku
- KOMPRESORNA - razvod hladne in tople vode ter cirkulacije pod stropom
- - - -

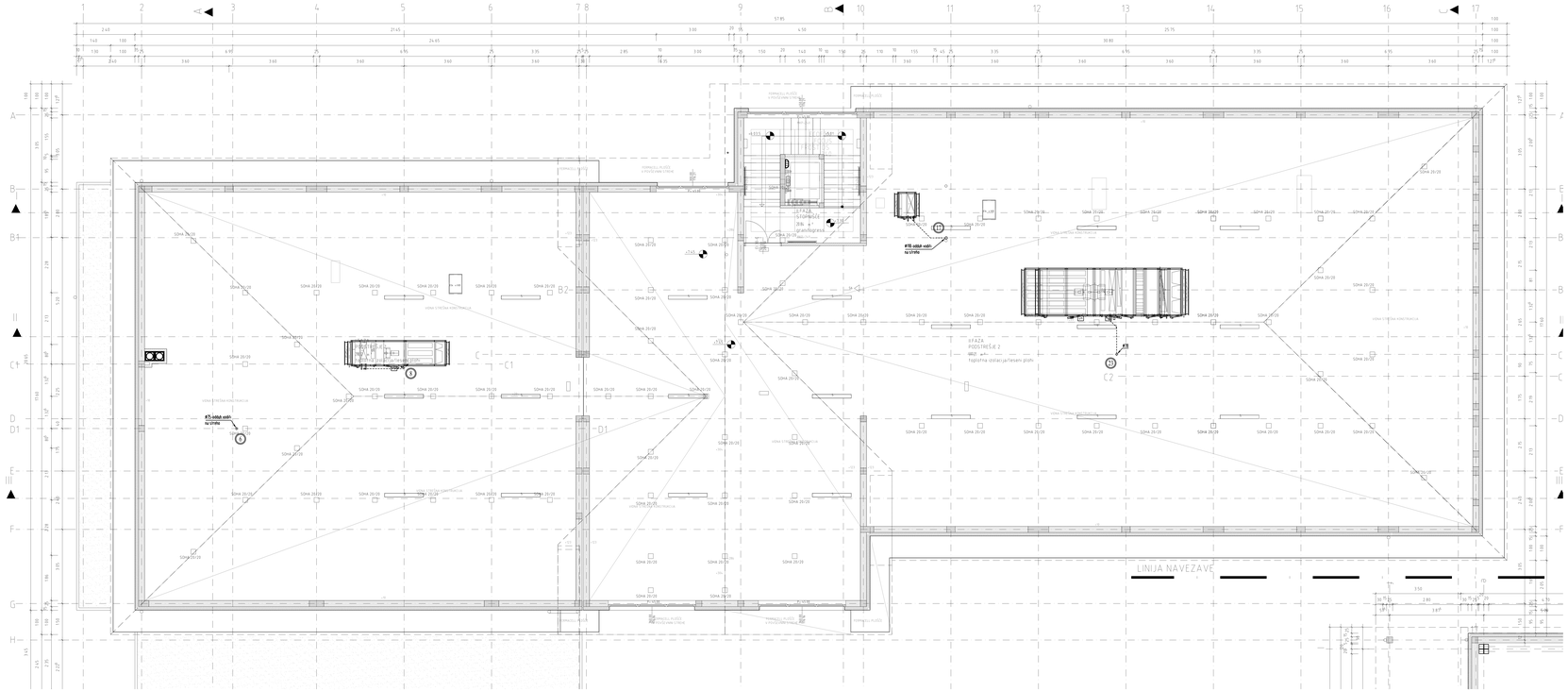

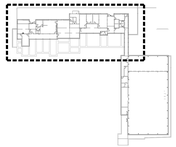

LEGENDA:

- : razvod hladne in tople vode ter cirkulacije v tlaku
- : razvod hladne in tople vode ter cirkulacije pod strropom
- : mehka voda
- : hladna voda in tlaku
- : hladna voda pod stropom
- : topla voda v tlaku
- : topla voda pod stropom
- : cirkulacija in tlaku
- : cirkulacija pod stropom
- : hladna kanalizacija v tlaku
- : hladna kanalizacija (zidaki)
- : hladna kanalizacija pod stropom (nadzemna linea)
- : gasilna oz prah 5A
- : gasilna oz CO2
- : gasilna oz prah 5B

RAZMIK CEVI VODENJI V TLAKU:

OPOMBE:

- razvod vodov pod stropom ob v jašku so zvezani
- ci nat pevnega materiala I razli ar. Kol Tip 3M/3ch
- cevni razvod kotrolnega omrežja je izdelan iz jeklenih varnih cev
- cevni razvod ob v tlaku ev v stenah do posameznih sanitarnih elementov je iz večplastnih cev Inoksmaks Tuk 18 bar, obratovalna temperatura 70 °C, ochranitvna 95°C)
- priključke sanitarnih elementov ter kuhanjske opreme izdelati s gnetljivimi cevmi iz ter tehnologijo
- vertikalna kanalizacija ter horizontalna kanalizacija pod stropom posameznic stojiš so zvezde iz cev iz nodularne litine
- kanalizacija v tlaku ter pod stropom mora biti položena v padcu 2%

Spr.	Opis sprememb	Datum	Podpis

BIRO PETKOVSKI d.o.o.
Podjetje za projektiranje in inženiring
Ident. št. IZS: 0558

naročnik:	Občina Ilirska Bistrica Bazovška 14, 6250 Ilirska Bistrica		
objekt:	Osnovna šola Podgrad		
naziv:	Strojne inštalacije Vodovod, vertikalna kanalizacija	št. načrta:	H019123-S
		mapa:	1.NI
enotna:	Tloris podstrešja (os 1-18)	datum izdelave:	november 2012
oznaka načrta:	PZI	podpis:	datum podpisa:
odgovorni projektant:	Janez N. Čančula, u.d.i.a.	ZAPS 0251 A	
odg. projektant:	Jernej Gnidovec,u.d.i.a.	IZS S-0378	14. 11. 2011
projektant:	Vilko Urankar, str. teh.		14. 11. 2011
št. izv.:	2	spremba:	

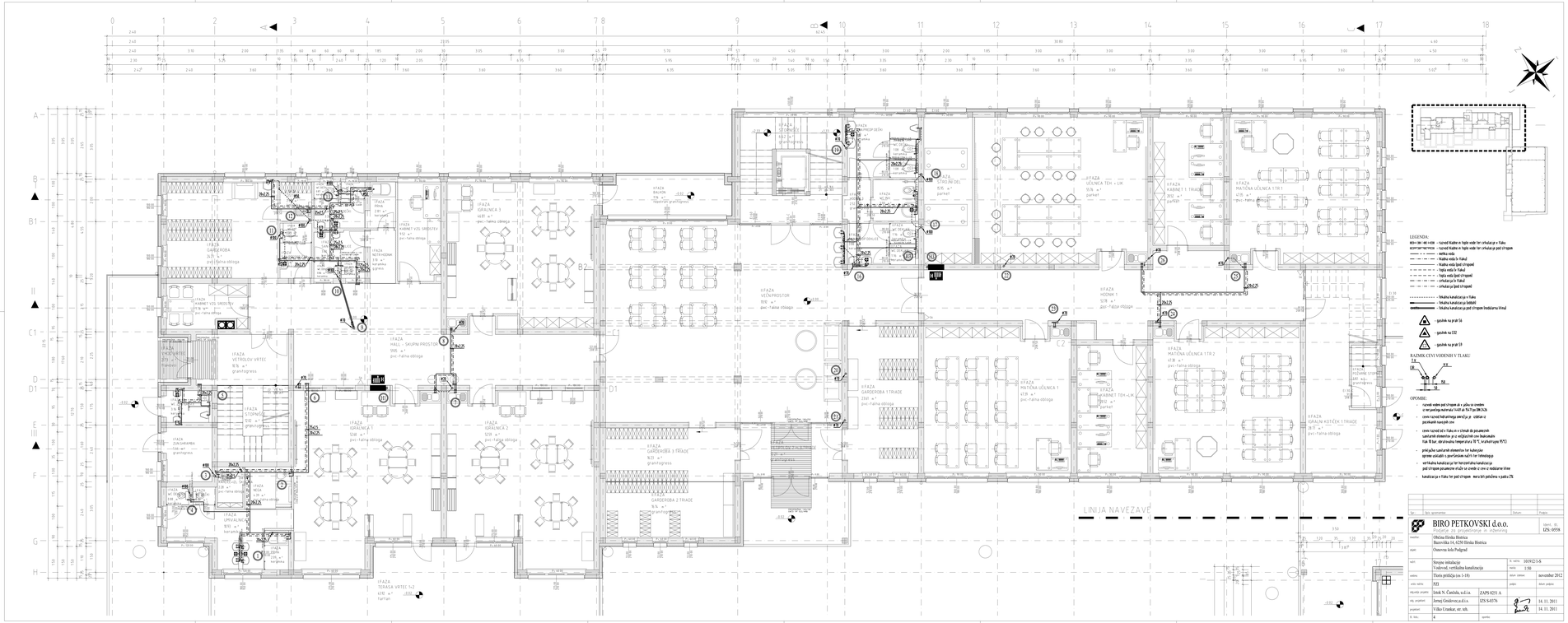

LEGENDA:

- RDA+ BM+ MB+ KZB - razvod hladne in tople vode ter cirkulacije v tlaku
- KOMPOZITNO PE+ - razvod hladne in tople vode ter cirkulacije pod stropom
- - - - - - - - - - - - - mehka voda
- - - - - - - - - - - - - trdna voda in tlaku
- - - - - - - - - - - - - trdna voda (pod stropom)
- - - - - - - - - - - - - topla voda v tlaku
- - - - - - - - - - - - - topla voda (pod stropom)
- - - - - - - - - - - - - cirkulacija in tlaku
- - - - - - - - - - - - - cirkulacija (pod stropom)
- - - - - - - - - - - - - - trdna kanalizacija v tlaku
- - - - - - - - - - - - - - trdna kanalizacija (zidaki)
- - - - - - - - - - - - - - trdna kanalizacija pod stropom (betonska rilna)

- gasilna oz.pr.pit 5A
- gasilna oz.CO2
- gasilna oz.pr.pit 5B

RAZMIK CEVI VODENIH V TLAKU

16	20	25
20	25	32
25	32	40
32	40	50

OPOMBE:

- razvod vodne pod stropom ob v gibu so zvedeni in nat.pevnega materiala (izolit ali Kal Trap DN/OD)
- cevni razvod kotrolnega omrežja je izdelan iz jeklenih navojnih cev
- cevni razvod ob v tlaku ev v stenah do posameznih sanitarnih elementov je iz večplastnih cev Inoksmaks Kale 10 bar, obratovalna temperatura 70 °C, maksimalna 95°C)
- priključne sanitarnih elementov ter kuhanjske opreme ustrezajo v pravilnem najkrajšem razmiku
- vertikalna kanalizacija ter horizontalna kanalizacija pod stropom posameznic stojiš se zvede ev ev v nadzorne kione
- kanalizacija v tlaku ter pod stropom - mora biti položena v padcu 2%

Spr.	Opis sprememb	Datum	Podpis

BIRO PETKOVSKI d.o.o.
Podjetje za projektiranje in inženiring
Upisni st. 1/25. 0558

naročnik:	Občina Ilirska Bistrica Bazovška 14, 6250 Ilirska Bistrica		
objekt:	Osnovna šola Podgrad		
vsebina:	Strojne inštalacije Vodovod, vertikalna kanalizacija	št. načrta:	1019/12-5-B
		mapa:	1/30
	Tlorisi priključa (ga 1-18)	datum izdelave:	november 2012
vrsta načrta:	PZI	projekt:	datum projekta:
odgovorni projektant:	Janez N. Čančula, u.d.i.a.	ZAPS 0251 A	
odg. projektant:	Jernej Gnidovec,u.d.i.a.	IZS S-0378	14. 11. 2011
projektant:	Vilko Urankar, str. tehn.		14. 11. 2011
št. kop.:	4	upravna:	

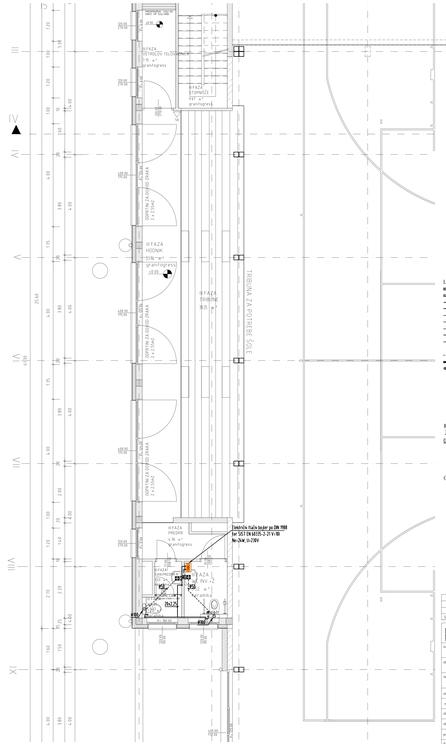

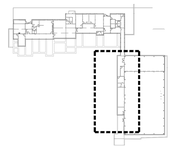

LEGENDA:

- RDV+ RN+ HC+ HZK - razvod hladne in tople vode ter cirkulacije v tlaku
- RDV-RN-HC-HZK - razvod hladne in tople vode ter cirkulacije pod stropom
- mehka voda
- hladna voda in tlaku
- hladna voda (pod stropom)
- topla voda in tlaku
- topla voda (pod stropom)
- cirkulacija in tlaku
- cirkulacija (pod stropom)
- fekalna kanalizacija v tlaku
- fekalna kanalizacija (odtok)
- fekalna kanalizacija pod stropom (nadzemna linija)

- gasilnik na prah 5A
- gasilnik na CO2
- gasilnik na prah 5B

RAZNIK CEVI VODENJE V TLAKU

OPOMBE:

- razvod mokre pod stropom ali v jašku se izvede z ne gorljivo nadomestjo (vsili se PUT-ju DIN 3420)
- cevni razvod hladnega omrežja je izdelan iz pocinkanih navojnih cev
- cevni razvod ali v tlaku ali v stenah do posameznih sanitarnih elementov je iz večplastnih cev (maksimalno 5 at. 95 bar, dejanska temperatura 70 °C, kratkotrajno 95°C)
- priključno sanitarni elementom ter kuhinjskim opremo ustrezajo s površčinsko najvišjo ter tehnologijo
- vertikalna kanalizacija ter horizontalna kanalizacija pod stropom posameznic etaže se izvede iz cev iz nodularne litine
- kanalizacija v tlaku ter pod stropom mora biti pritrjena v padu 2%

Spr.	Opis sprememb	Datum	Podpis

BIRO PETKOVSKI d.o.o.
Podjetje za projektiranje in inženiring
Identif. št.: IZS: 0558

naročnik:	Občina Ilirska Bistrica Bazovška 14, 6250 Ilirska Bistrica		
objekt:	Osnovna šola Podgrad		
del:	Strojne inštalacije Vodovod, vertikalna kanalizacija	št. načrta:	1010/023-1-S
		merilo:	1:50
podlaga:	Tlorisi pritličja (os D/VI)	datum izdelave:	november 2012
izvaj. načrtov:	PZI	pečat:	datum pečata:
odg.oseba projekta:	Jernej N. Čančula, u.d.i.a.	ZAPS 0231 A	
odg. projektant:	Jernej Gnidovec,u.d.i.a.	IZS S-0376	14. 11. 2011
projektant:	Vilko Urankar, str. tehn.		14. 11. 2011
st. štev.:	2	spremb.:	